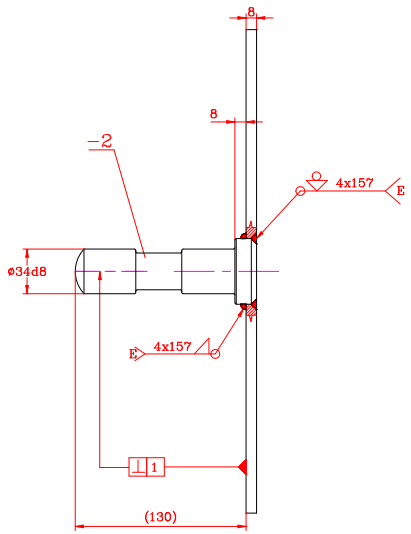

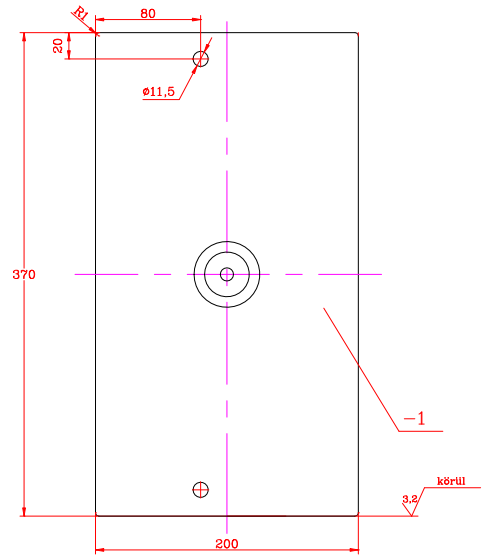

Műszaki előírások:
1. Élek 1x45°
2. festés: ezüst színre

Cikkszám: 4118 276 303

-2	1	Csap						Vt.257.1-2
-1	1	Talp	8x200x368	EN10029	S235JR	EN10025		
Tételszám	db	Megnevezés	Jel / Alak, méret	MSZ	Jel / Minőség	MSZ	Tömeg db	Rajzszám

Beosztás:	Tárgy:	Tárgy: M X, MX/A Csapos talp heg. Karosa üléstartóhoz	Méretarány: 1:2,5 Tömeg:
Tervező:			
Rajzoló:	AutoCAD		
Csop.vez.:			
Ált.ell.:			
Szabv.ell.:			
Jóváhagyó: 2001.február 6			

Jel: Alak, méret: Jel: Minőség:

HÉV Üzemigazgatóság
Műszaki Főmérnökség
Műszaki és Anyagellátási Osztály

A sz.rajz helyett

Rajzszám: Vt.257.1

Vált. jelek: ab

"b" változás	"a" változás	ø34d8	-0,080 / -0,119
Csap külön megrajzolva	csapméret és alak	Méret:	Tűrés:
Budapest, 2005. december 22.	Budapest, 2001. augusztus 7.		

karosaüléscsaptalp.dwg

2001. augusztus 8.