SÜ elosztó áramútterv 3/1 oldal

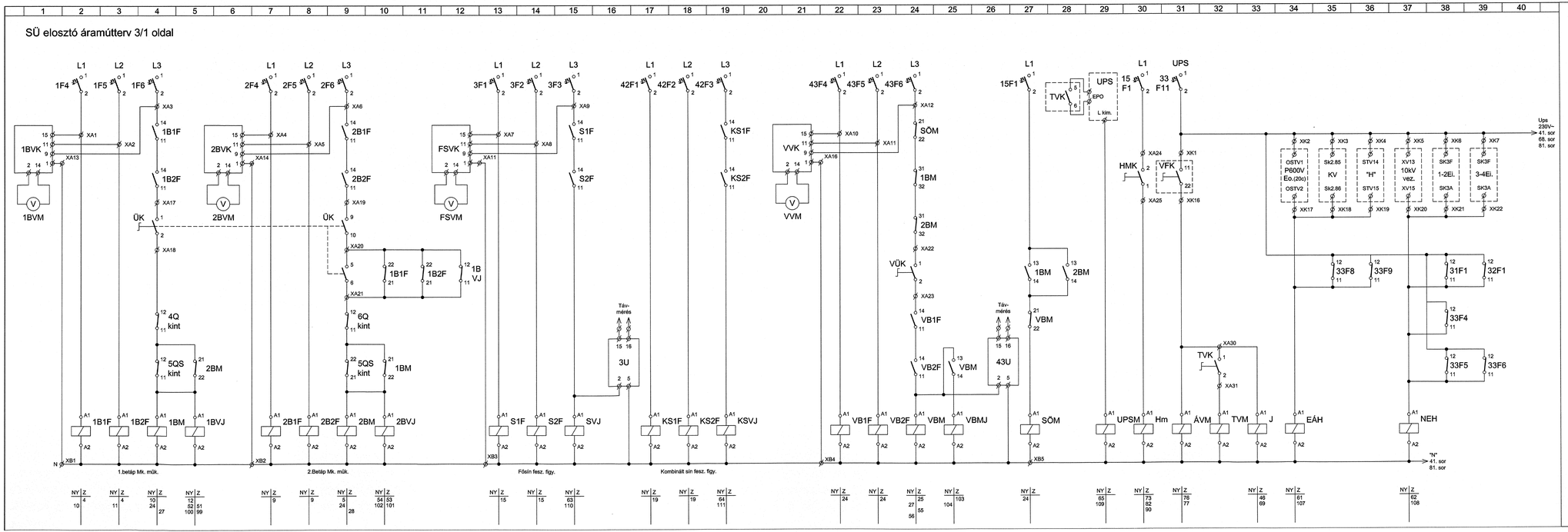

FÖMTERV

FÖMTERV MÉRNÖKI TERVEZŐ ZRT.

1024 Budapest, Lövőház u. 37.* 1276 Bp. Pf. 1104 * Tel.:345-5500 * Fax: 345-5550 * E-mail: fomterv@fomterv.hu * www.fomterv.hu

A tervezés tárgya:

Nagykörúti villamos vonal pályarekonstrukció II. ütem
KIVITELI TERV

A tervezt megnevezése:

Kertész áramátalakító távvezérlő rendszer
ÚJ SÜ elosztó áramútterve
3-1

iroda:	VASÚT-FELSŐVEZETÉK
dátum:	2010. szeptember hó
tervszám:	13.10.046
rajzszám:	08-00-R-013/1
méretarány:	lépték nélkül
rajzméret:	0,18 m²

generáltervező:	megbízó:	beruházó:
FÖMTERV Zrt.	BKV Zrt.	BKV Zrt.

tervező:	tervezőtárs:	szakági főterv.:	belső ellenőr:	Irodavezető:	Tervezési igazgató:	Elnök-Vezérigazgató:	Jóváh Mz. elnöke:
Antal György osztalyos villamosmérnök	Nagy Zsolt villamosmérnök	Szűcs Lóch osztalyos villamosmérnök	Szűcs József	Mangel János		Schulek János	Mangel János