4 db szerszám van az anyagnoszlásban
1-1 db vulkanizálható velük.

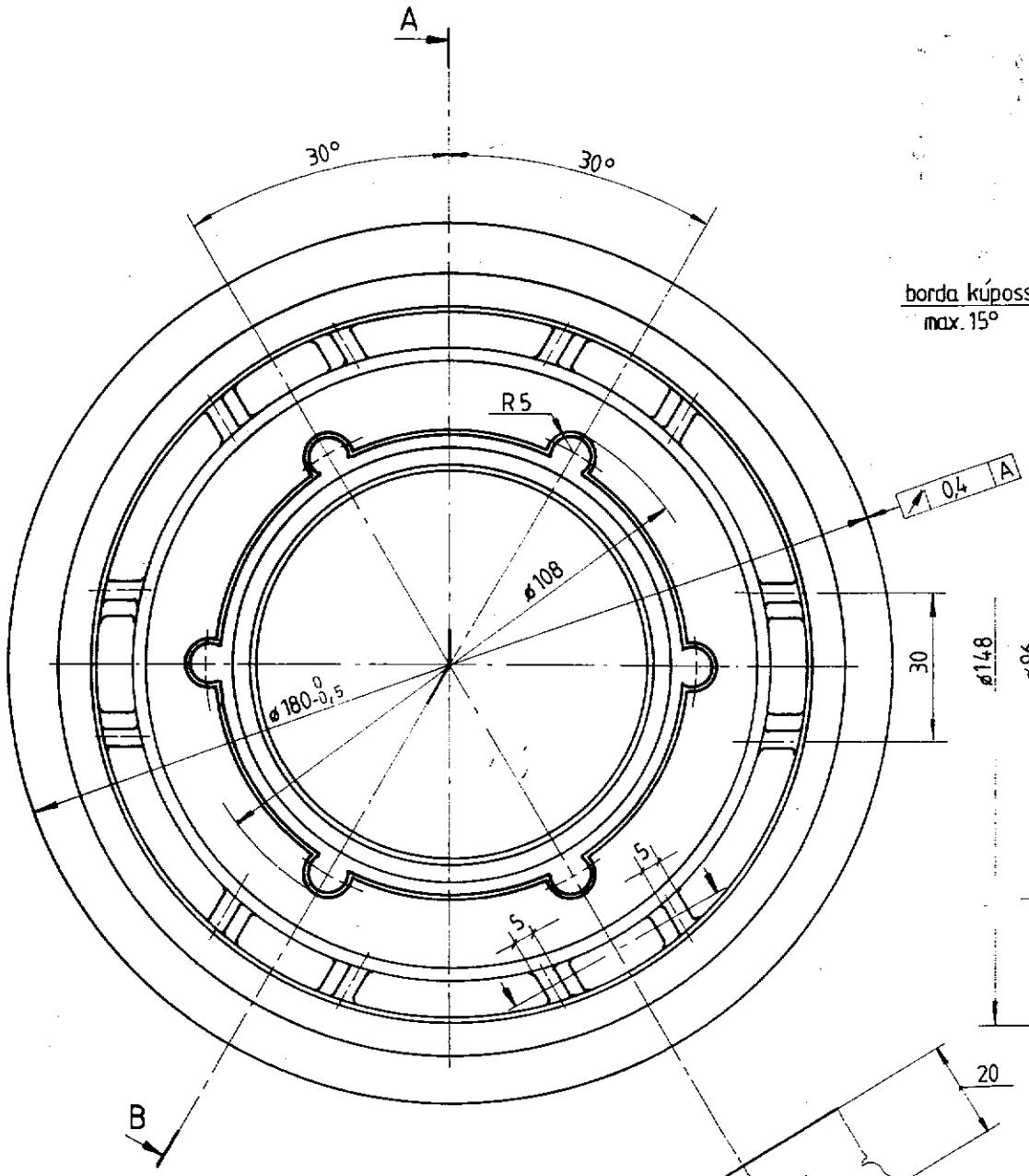

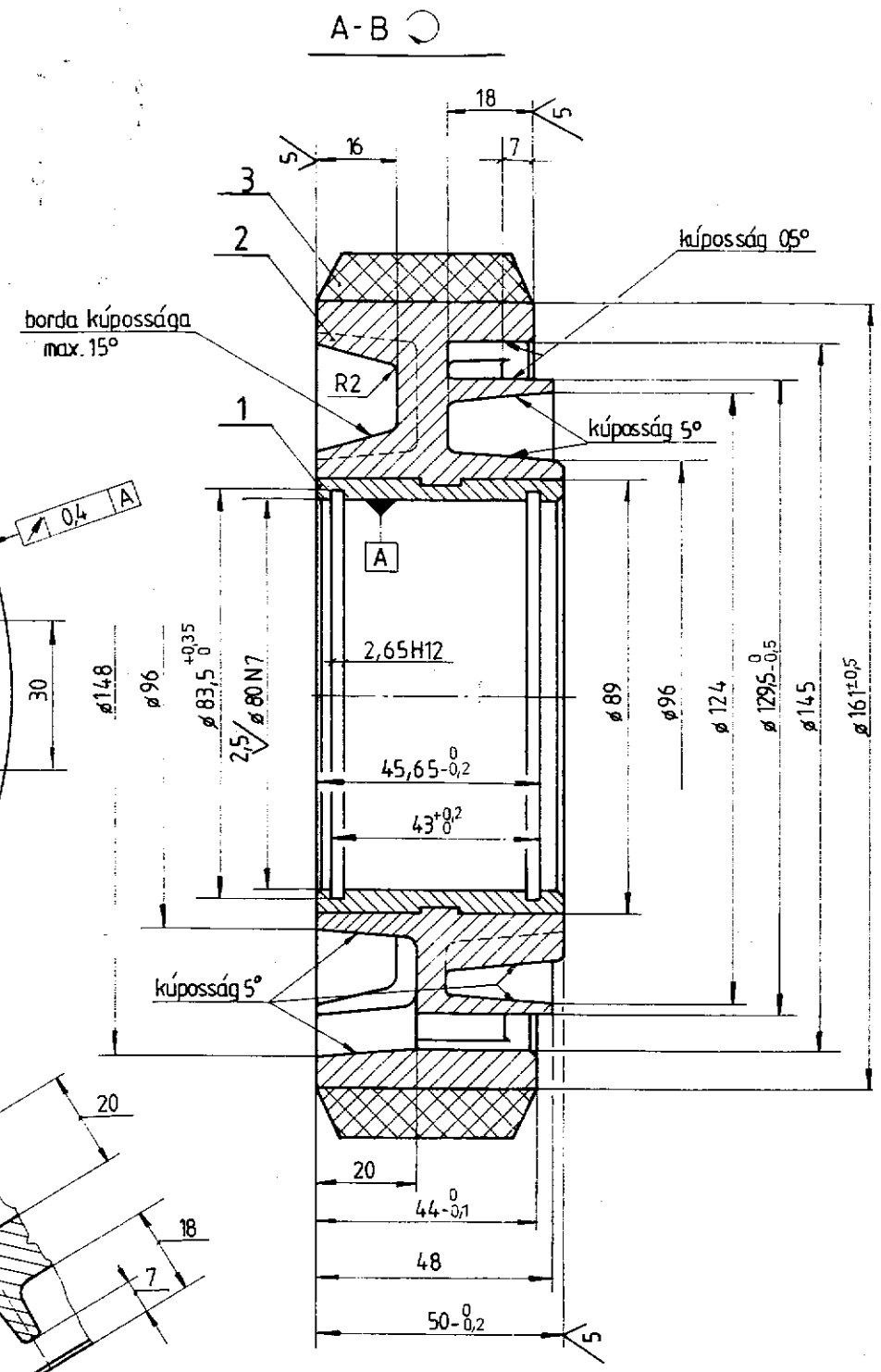

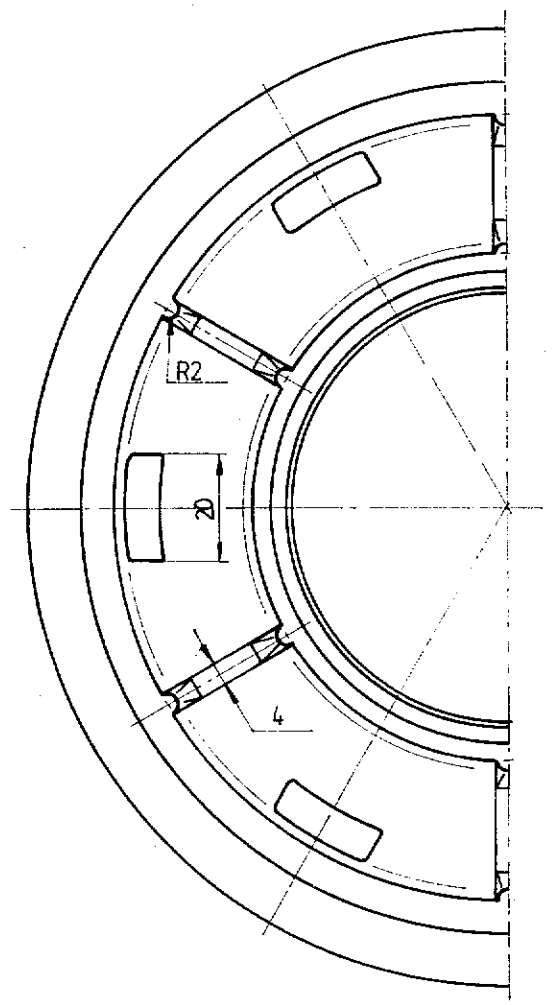

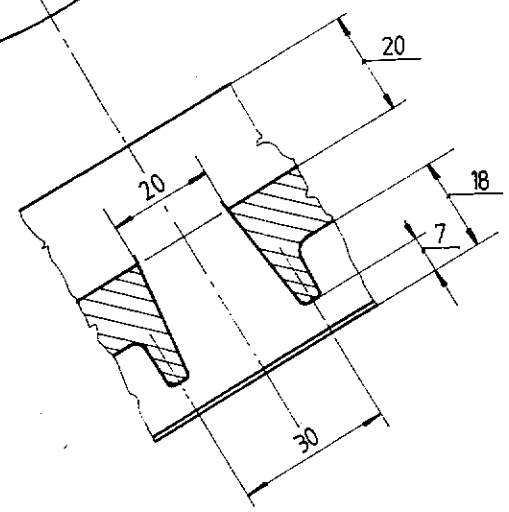

A futófelület minőségi követelménye:
- olajállóság
- szakítószilárdság: min. 100 kp/cm²
- szakadási nyúlás %-ban: min.200
- keménység: Shore 90±3
- A terhelés: 100 kp

Tsz.	Db.	Megnevezés	Méret	MSZ	Anyag	Rajzszám
3	1	Futófelület	Ø180-44		PUA'90A	
2	1	Görgő váz	Ø161-50	3714/1	AlSi9Cu3	
1	1	Persely	Ø89-50		St SZ-3-N	

ø80N7	-0,009 / -0,039
2,65H12	+0,100 / 0

Módosítás, név | Aláírás
Tervező: Mogyorósiné
Rajzoló:
Ellenőr: Topits D.
Szabvány ell.
Jóváhagyó: Porcellán I.
A jóváhagyás kelte: 2003.04.17.

Tárgy: ET 3SZ Főgörgő (E65T.15.30.00.000)
Darabszám
Méretarány: 1:1
Készült:
Jel | Alakt. méret | Szabvány
Jel | Anyagminőség | Szabvány

BUDAPESTI KÖZLEKEDÉSI VÁLL.
BKV
FEJLESZTÉSI FŐMÉRNÖKSÉG
Érvényes sz. rajz helyett
Rajzszám és módosítás jele: T-77879
Lapok száma | Lap

Változások

Jel	Változásértesítő száma	Kelte	Készítette	Ellenőrizte	Jel	Változásértesítő száma	Kelte	Készítette	Ellenőrizte